línea

Nueva Gamma

www.alcemar.com.ar

ALCEMAR

2 ..... Mecanizados Marcos (PF/VR/VB)
5 ..... Mecanizado Hoja Ventanas (VR/VB/VO)
6 ..... Mecanizado Falleba - Pletina
8 ..... Fijación Travesaño de Puerta
9 ..... Hoja de Puerta Rebatir corte a 45º con Perfil Porta Felpa Umbral
10 ..... Mecanizado para Cerradura
11 ..... Mecanizado Marcos de Corrediza
13 ..... Mecanizado Desagüe de Marco con Caja de Agua
14 ..... Mecanizados Escuadras para Hoja
16 ..... Mecanizado Cierre Lateral
17 ..... Mecanizado Cierre Bipunto
18 ..... Detalle Mecanizados Umbral de Corrediza
19 ..... Mecanizado Marco Ventana Desplazable
20 ..... Mecanizado Escuadra de Hoja Ventana Desplazable
21 ..... Punzonadora Nueva Gamma
22 ..... Punzonadora Complementos

El presente instructivo de mecanizado de perfiles fué creado a fin de poder realizar los procesos de mecanizado en perfiles que permitan el ensamblado de partes y el montaje de los distintos accesorios originales de la línea.

Las dimensiones de los mecanizados son según definiciones del fabricante del herraje o accesorio, por consiguiente de realizarse por medio de maquinaria como punzonadoras de la línea, estas harán los mecanizados respetando las medidas detalladas en cada plano por proceso. De recurrir a otro tipo de proceso (p/Ej. Centro de Mecanizado, Fresadora-Copiadora) **solicitamos realicen un prototipo y verifiquen el montaje de los herrajes y accesorios así como el ensamble de las partes como paso previo a la fabricación en serie.**

En el caso de las uniones de perfiles, tanto de hojas como de marcos, ingletadas a 45° estas dependen de un perfecto corte de ambos perfiles, repetando el ángulo en ambos casos. La falta de una buena escuadría que genere un ángulo distinto de 90° en la unión del inglete esquinero, se traducirá en una falta de escuadría de la pieza (marco / hoja) que generará un funcionamiento inadecuado de los herrajes-accesorios y por consiguiente de la abertura.

Alcemar S.A. se reserva el derecho de realizar cambios y/o modificaciones sin previo aviso de los artículos indicados en el presente Catálogo.

Av. Zapiola 4561 | B1883AVW | Bernal Oeste | Quilmes | Bs.As. | Arg. | (54-11) 4229-5200 | info@alcemar.com.ar | www.alcemar.com.ar

Mecanizado Escuadra

A-700 Escuadra de tracción(Código 8907)

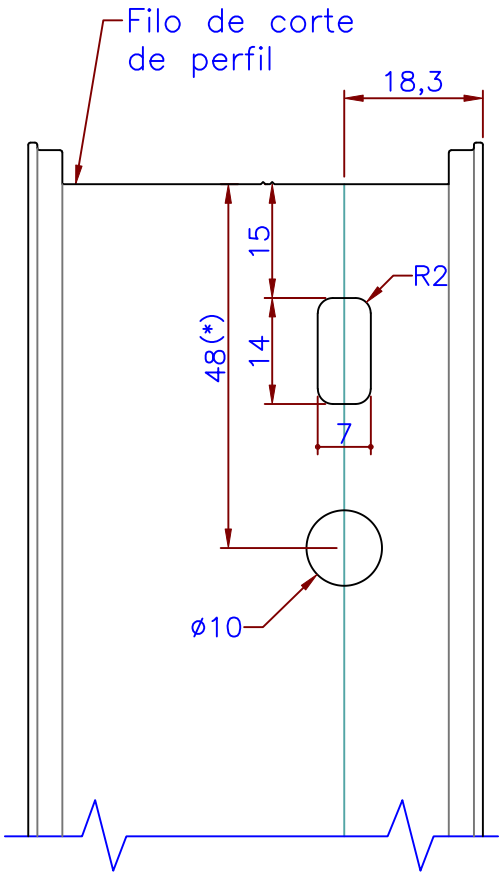

Mecanizado de Escuadra en Marco
Perfiles

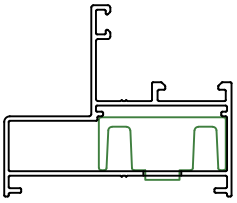

Marco 174

Nota: El mecanizado para el montaje de las escuadras se realiza por medio de la punzonadora de línea siendo de suma importancia verificar que el tope del perfil respete los 48 mm (*) indicados en el dibujo

Escala 1:2

09-08-13 **NUEVA GAMMA.2**

Mecanizado Escuadra

Escuadra parte A de 57mm(Código 8036)

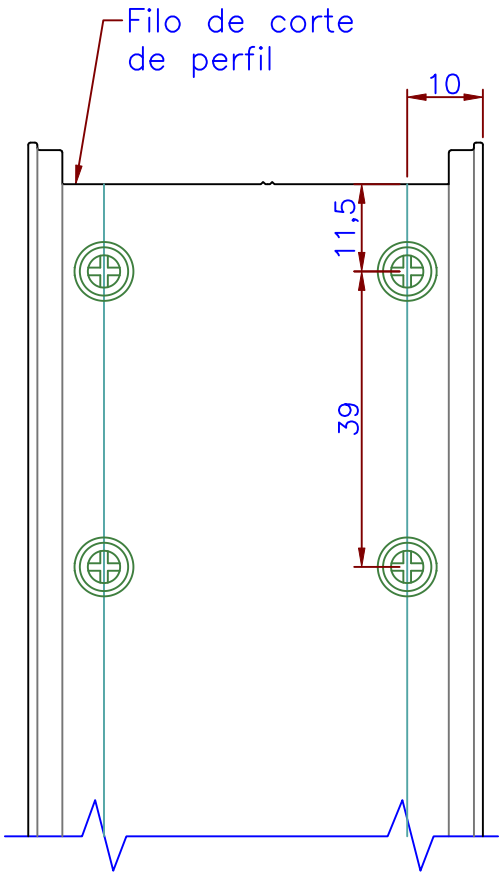

Mecanizado de Escuadra en Marco Perfiles

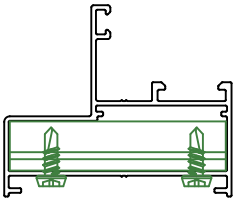

Marco 174

Nota: Fijación de escuadra parte A de 57mm,según indica detalle o bien tomarla con remaches pop.

Escala 1:2

09-08-13 **NUEVA GAMMA.3**

Mecanizado Desagüe (Umbral de Marco)

Clapeta de desagüe T-69 (8366)
Sistemas sin caja de agua

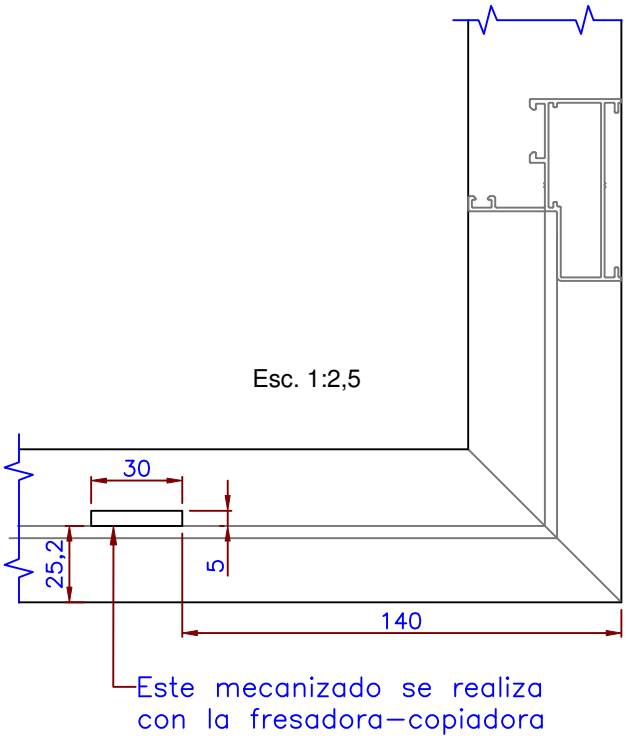

Mecanizado de Escuadra en Marco
Perfiles

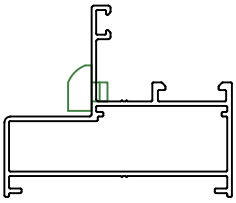

Marco 174

Escala 1:2

09-08-13 **NUEVA GAMMA.4**

Mecanizado Escuadra

CON-359 Escuadra de armado(Código 8415)

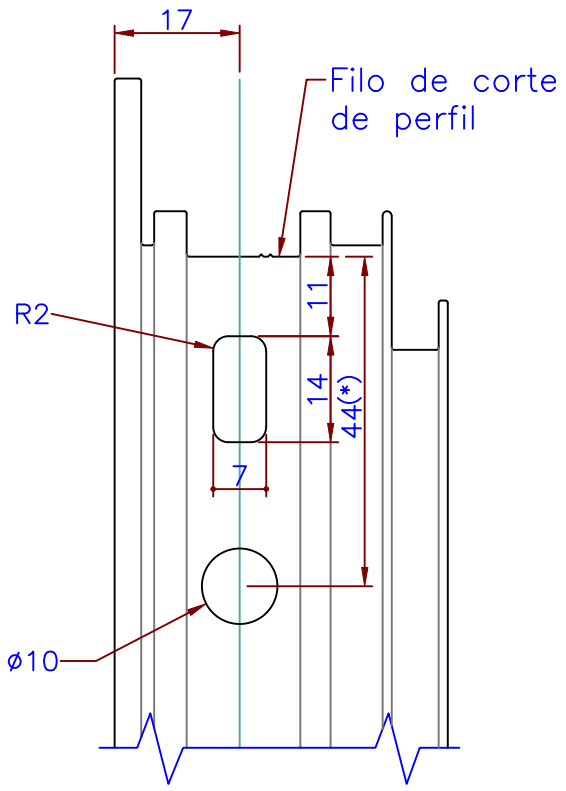

Mecanizado de Hoja - Perfiles

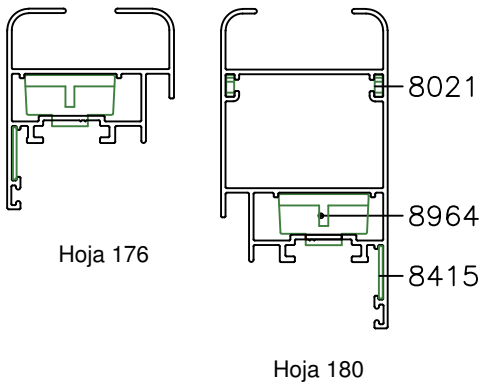

Nota: El mecanizado para el montaje de las escuadras se realiza por medio de la punzonadora de línea siendo de suma importancia verificar que el tope del perfil respete los 48 mm (*) indicados en el dibujo

Escala 1:2

09-08-13 **NUEVA GAMMA.5**

Mecanizado Fallebas

8909 (H-47) / 8955 (H-86)

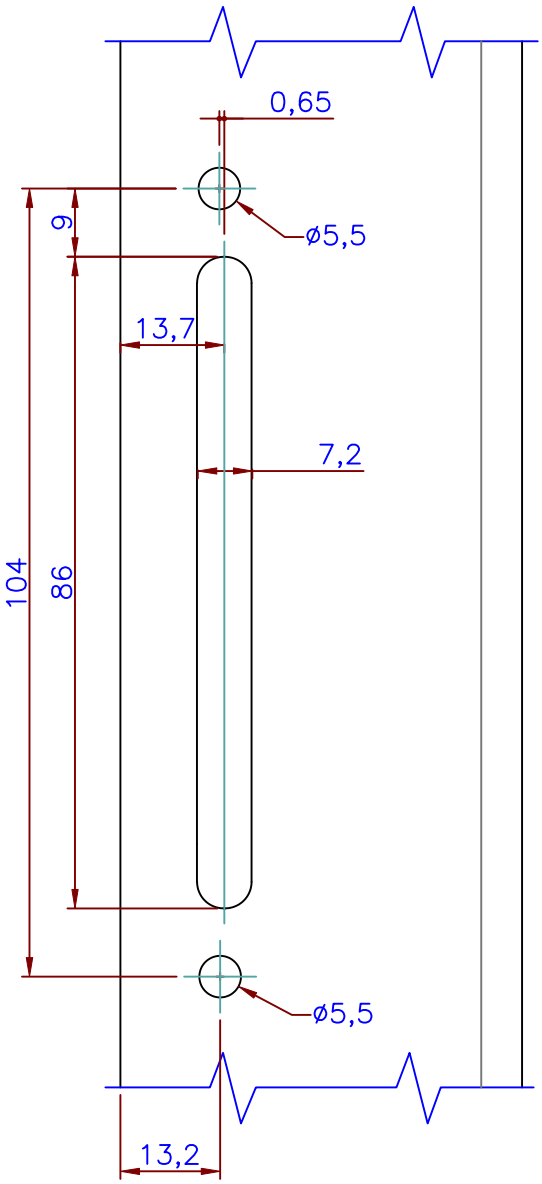

Mecanizado Pletina

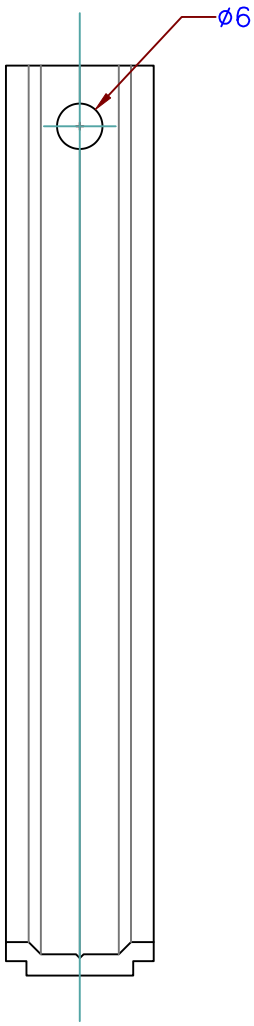

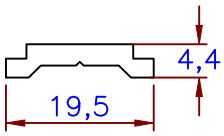

703 - Perfil de Aluminio

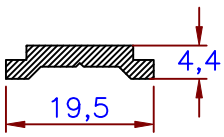

9469 - Varilla de Poliamida

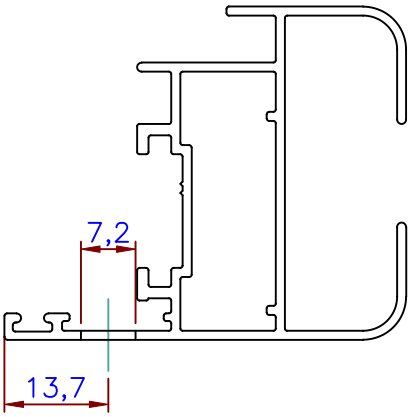

Nota: El mecanizado tanto para el montaje de las fallebas como de las pletinas se realiza por medio de la punzonadora de complementos o bien por medio de la fresadora-copiadora.

Escala 1:1

09-08-13 **NUEVA GAMMA.6**

Fijación travesaño de puerta

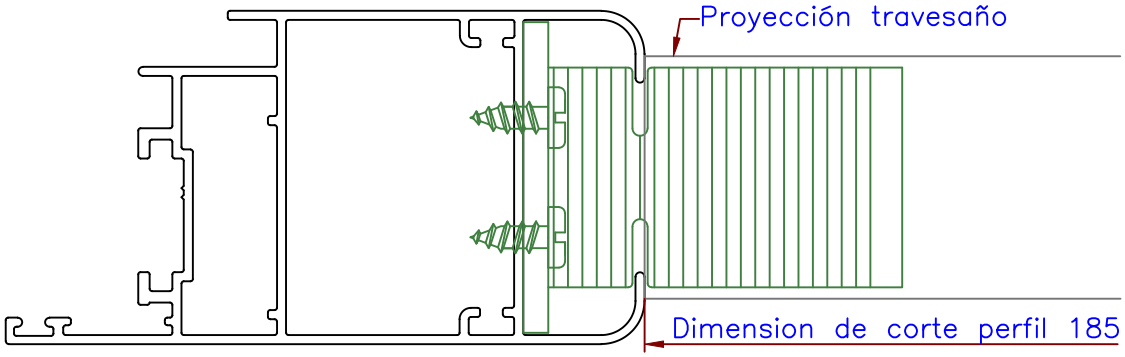

Hoja 181

Fijación de travesaño
código 8025
(Se utiliza en hoja 180 / 181)

Travesaño de puerta 185

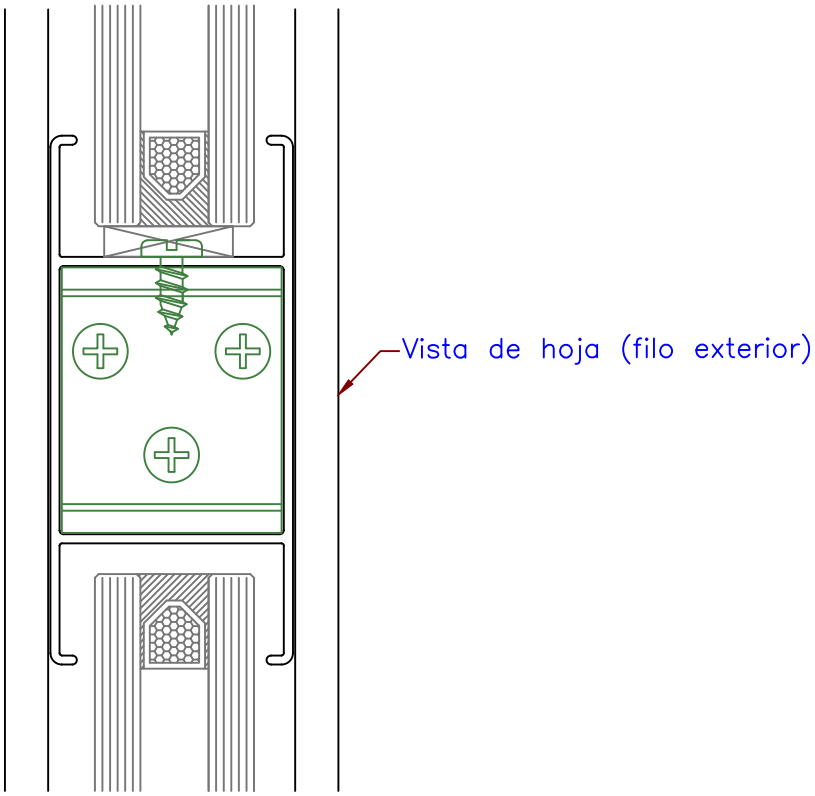

Nota: Encolizar en hoja de puerta accesorio código 8025 antes del cierre perimetral de la hoja, posicionar en altura fijar y luego fijar travesaño s/detalle.

Escala 1:1

Av. Zapiola 4561 | B1883AVW | Bernal Oeste | Quilmes | Bs.As. | Arg. | (54-11) 4229-5200 | info@alcemar.com.ar | www.alcemar.com.ar

Hoja 181 perimetral con perfil 182 porta felpa en Umbral de hoja

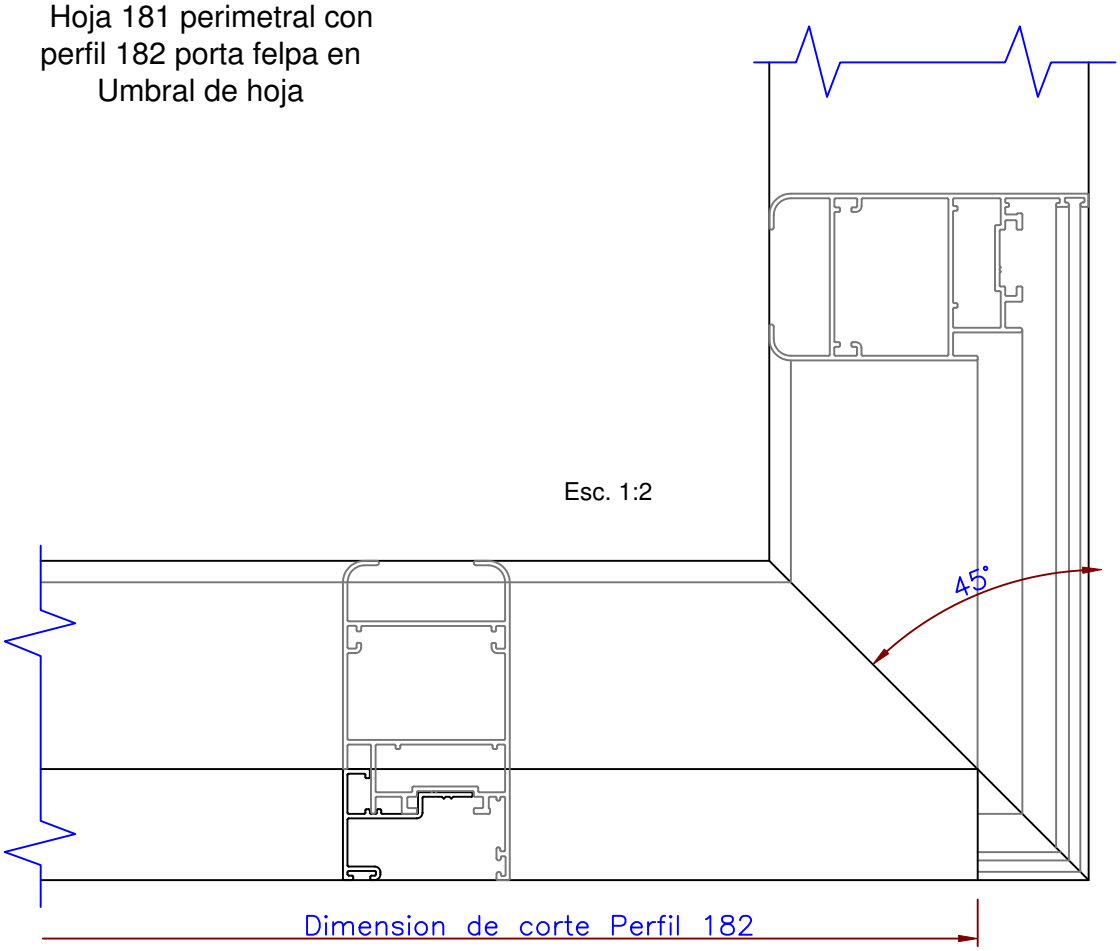

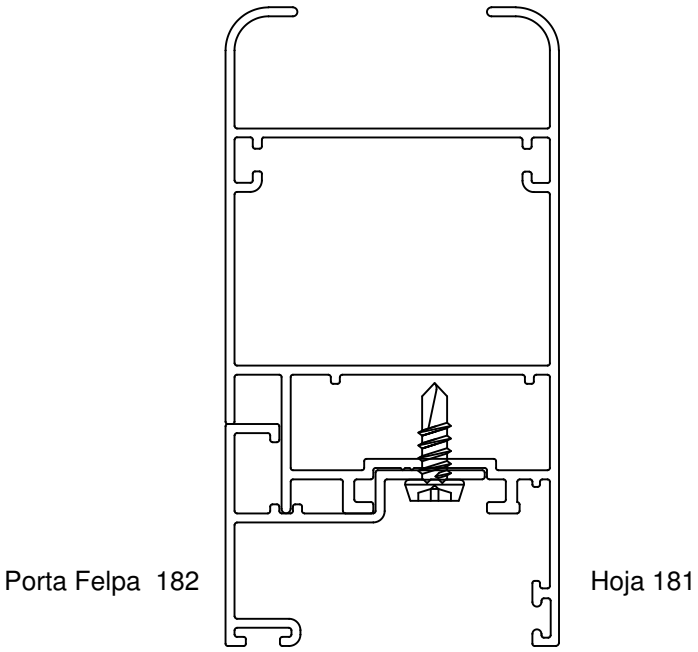

Escala 1:1

09-08-13 **NUEVA GAMMA.9**

Mecanizado para Cerradura

Cód.: 9470 + 9473

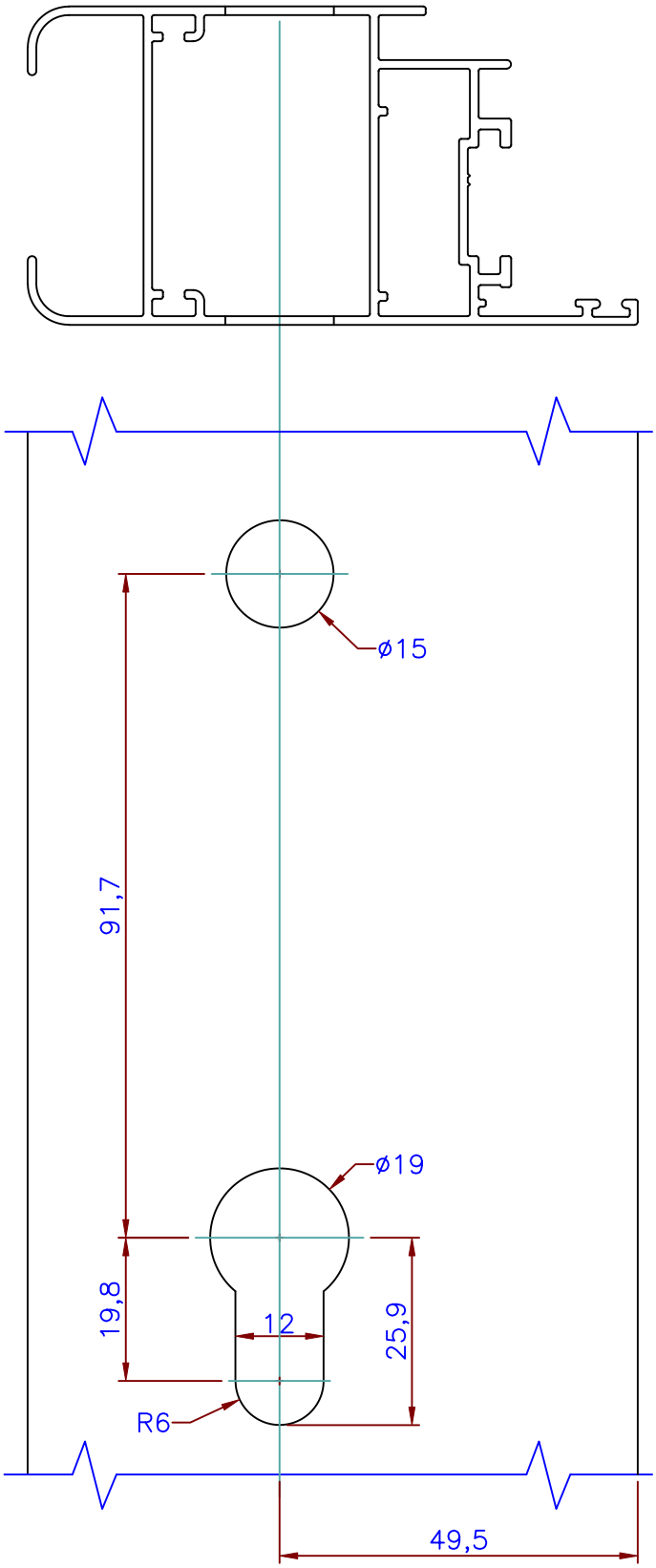

Nota: El mecanizado para el montaje del travesaño se realiza por medio de la Fresadora-Copiadora preferentemente con una plantilla a fin de respetar los entre-centros.

Escala 1:1

09-08-13 **NUEVA GAMMA.10**

Mecanizado Escuadra

A-700 Escuadra de tracción(Código 8907)

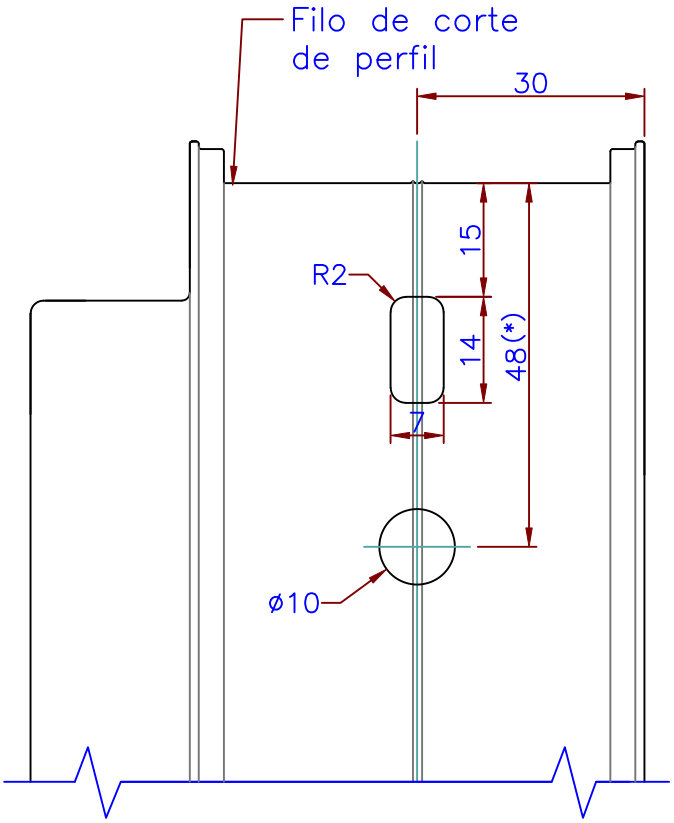

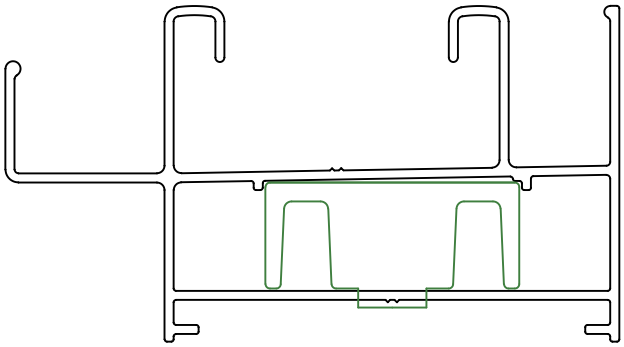

483 - Marco de 2 guías

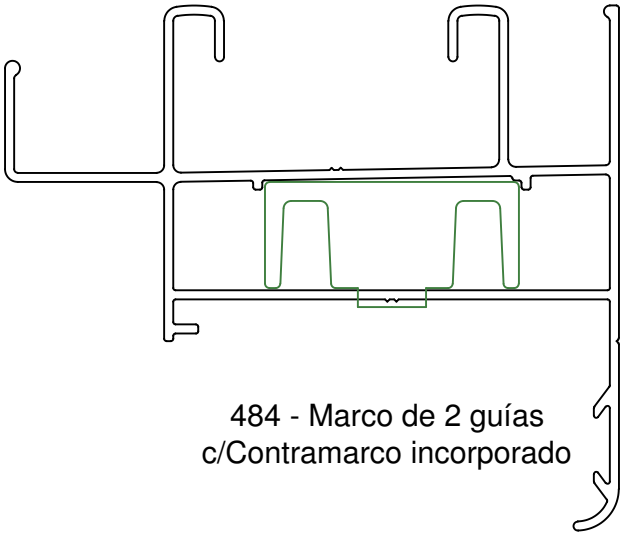

484 - Marco de 2 guías
c/Contramarco incorporado

Escala 1:1

09-08-13 **NUEVA GAMMA.11**

Mecanizado Escuadra

Escuadra parte A de 57mm(Código 8036)

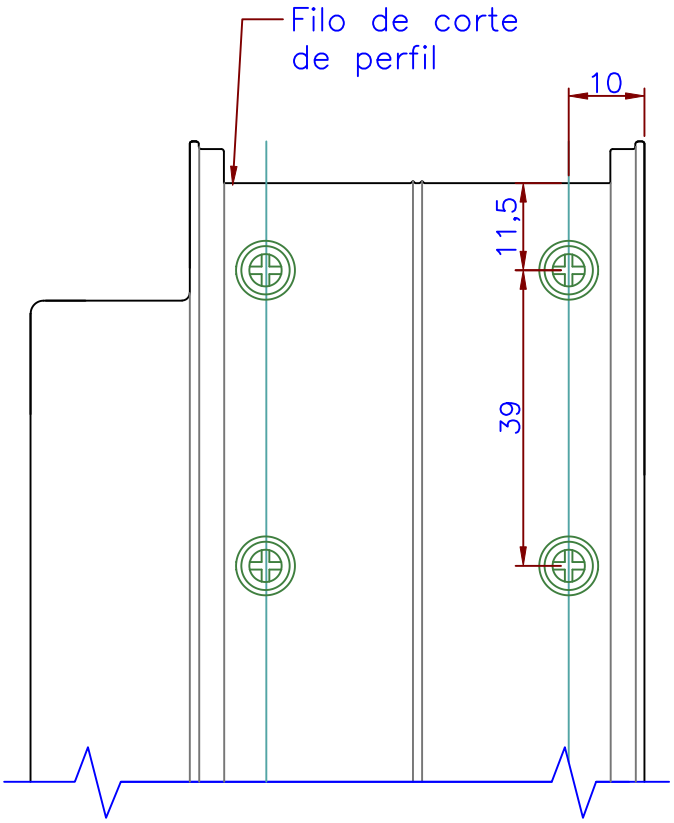

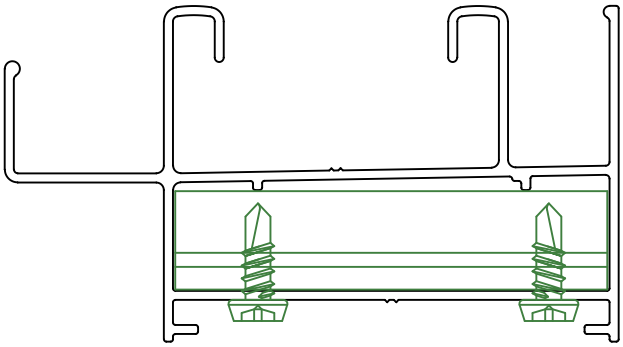

483 - Marco de 2 guías

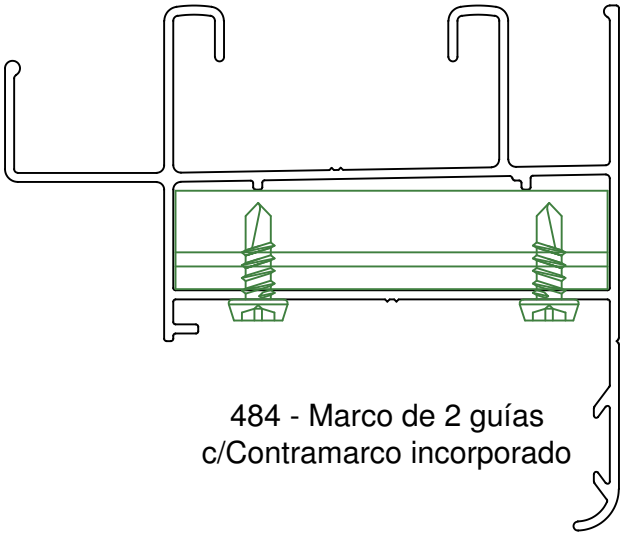

484 - Marco de 2 guías
c/Contramarco incorporado

Escala 1:1

09-08-13 **NUEVA GAMMA.12**

Mecanizado Desagüe (Umbral de Marco

Clapeta de desagüe T-69 (8366)
Sistemas con caja de agua

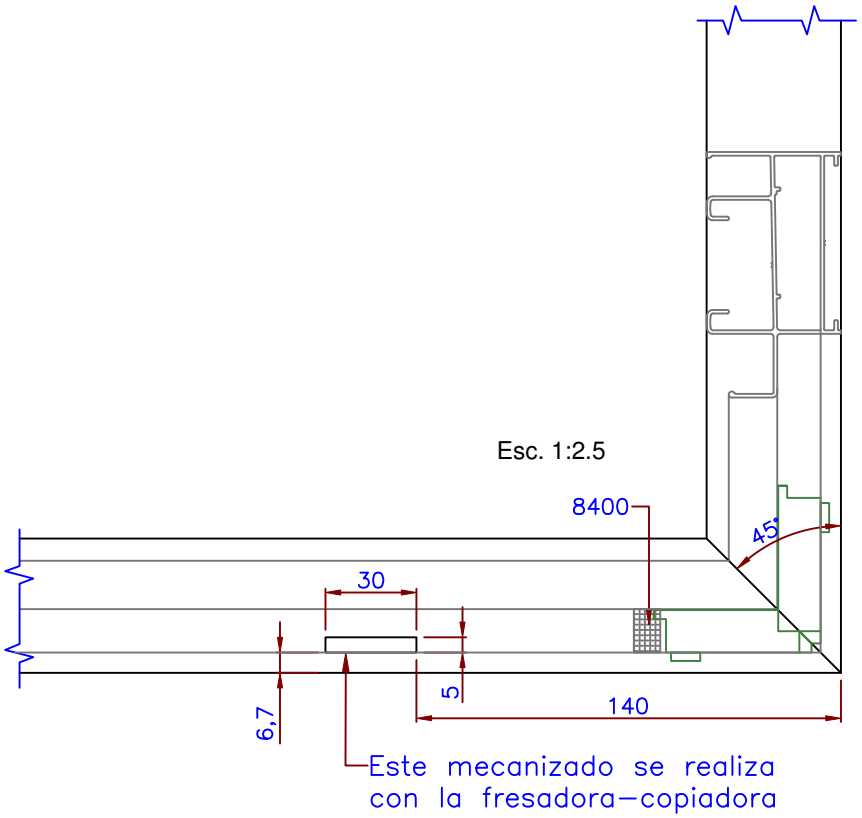

Mecanizado de Desagüe en Marco
Perfiles

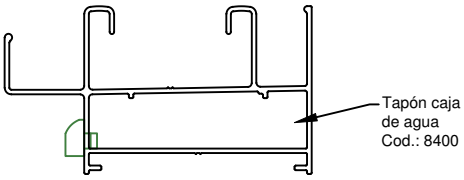

Marco 483

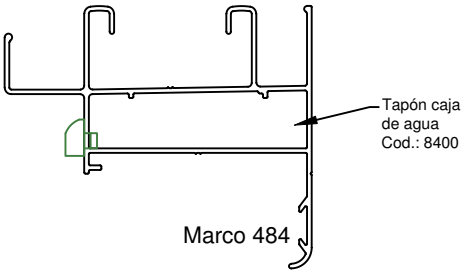

Marco 484

Escala 1:2

09-08-13 **NUEVA GAMMA.13**

Mecanizado Escuadra de Hoja

CON-359 Escuadra de tracción(Código 8964)

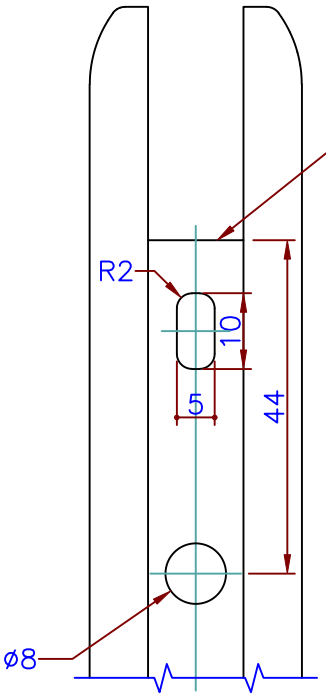

Mecanizado para
Centros de Mecanizado

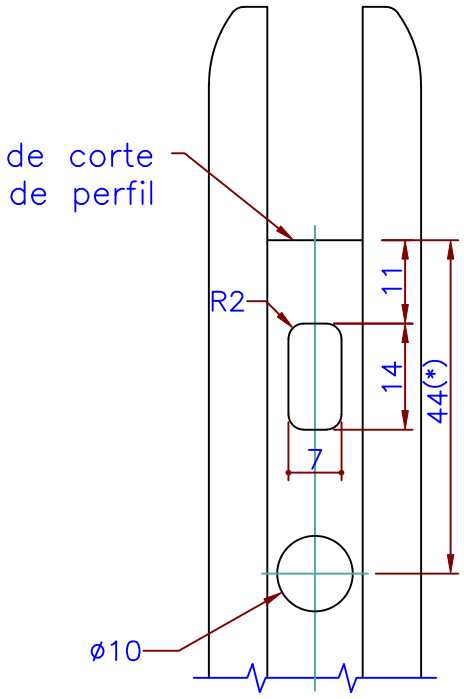

Mecanizado que realiza
la punzonadora

Mecanizado Encuentro de Hojas

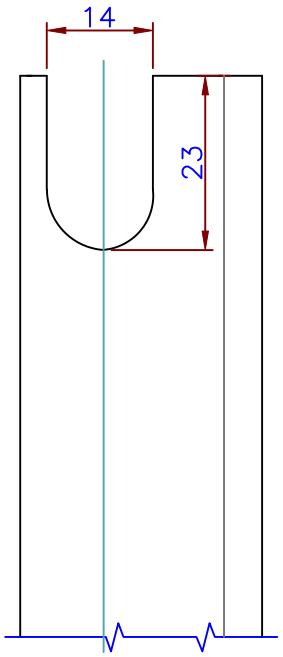

Mecanizado para Escuadra de Hoja válido para ambos perfiles

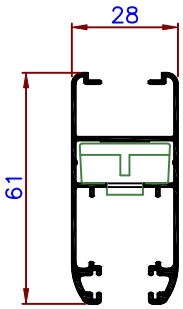

481 - Hoja V. Simple

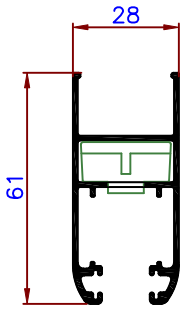

482 - Hoja D.V.H.

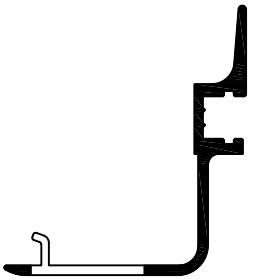

026 - Encuentro
Central de Hoja

Nota: El mecanizado para el montaje de las escuadras se realiza por medio de la punzonadora de línea siendo de suma importancia verificar que el tope del perfil respete los 44 mm (*) indicados en el dibujo. A los fines de simplificar la punzonadora el mecanizado para la hoja se realiza en el mismo punzón que para el marco, por consiguiente los troquelados son los equivalentes a la escuadra A700 pero con una distancia de 44 mm. Para aquellos que trabajen con Centro de Mecanizado planteamos otro mecanizado cuyas cotas se ajustan mejor a la escuadra.

Nota: El mecanizado del encuentro de hojas se realiza por medio de la punzonadora de línea, requiere como paso previo el despunte de la flecha interna. (Ver esquema de máquina Punzón 4)

Escala 1:2

Av. Zapiola 4561 | B1883AVW | Bernal Oeste | Quilmes | Bs.As. | Arg. | (54-11) 4229-5200 | info@alcemar.com.ar | www.alcemar.com.ar

Mecanizado Parante Central a 90°

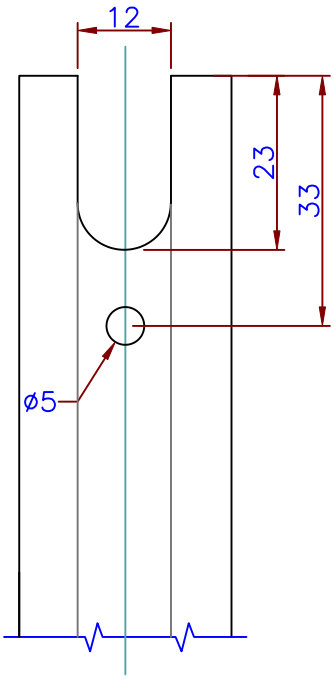

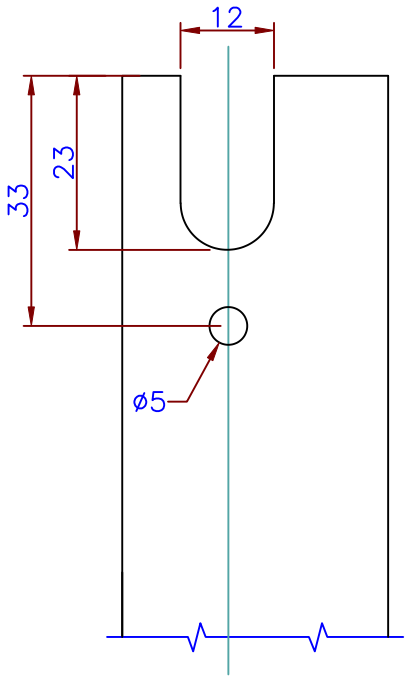

1er Paso- Troquelado pasa Guía

2do Paso- Vaciado

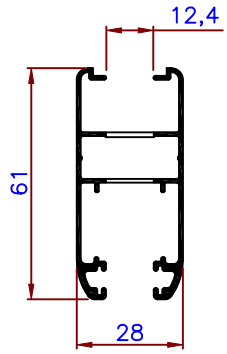

481 - Parante Lateral
para Vidrio Simple

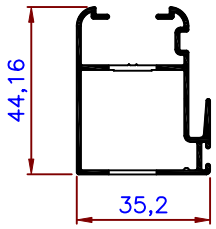

480 - Parante Centralpara
Vidrio Simple

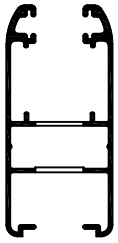

481 - Parante Lateral
para Vidrio Simple

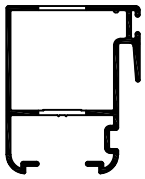

480 - Parante Centralpara
Vidrio Simple

Nota: El mecanizado de hojas se hace con la punzonadora de la línea, tanto el vaciado como el troquelado.

Escala 1:2

Av. Zapiola 4561 | B1883AVW | Bernal Oeste | Quilmes | Bs.As. | Arg. | (54-11) 4229-5200 | info@alcemar.com.ar | www.alcemar.com.ar

Mecanizado Cierre Lateral
Hoja Ingletada a 45°
Cód.: 8181/ 8185

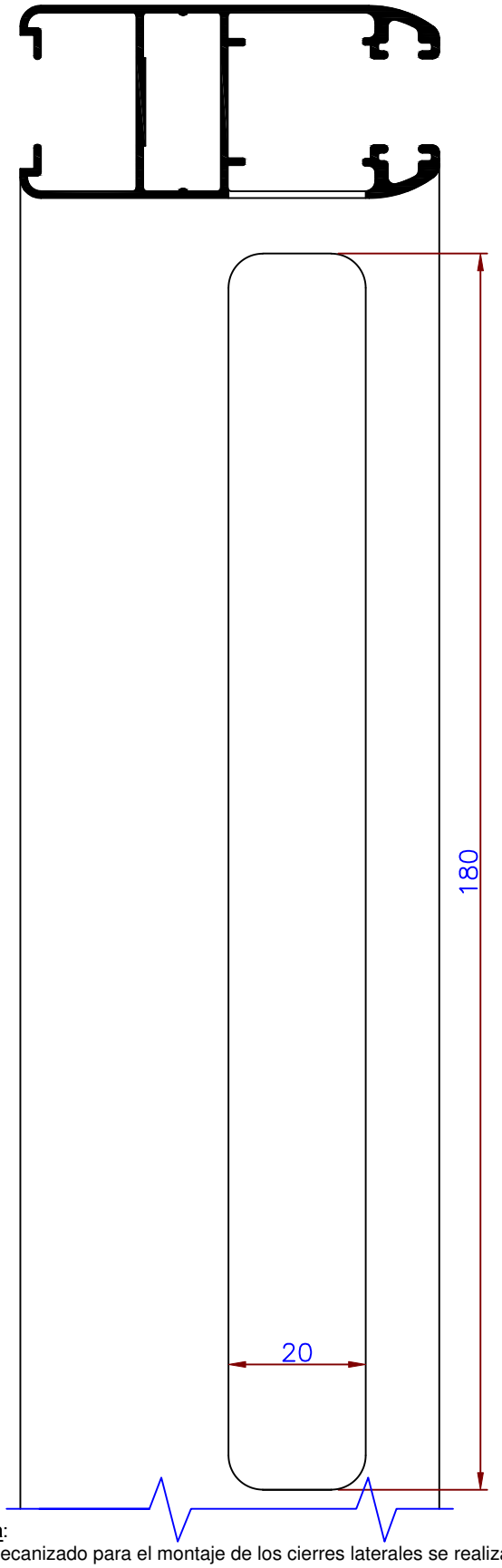

Mecanizado Cierre Lateral
Hoja Ingletada a 45°
Cód.: 8181/ 8185

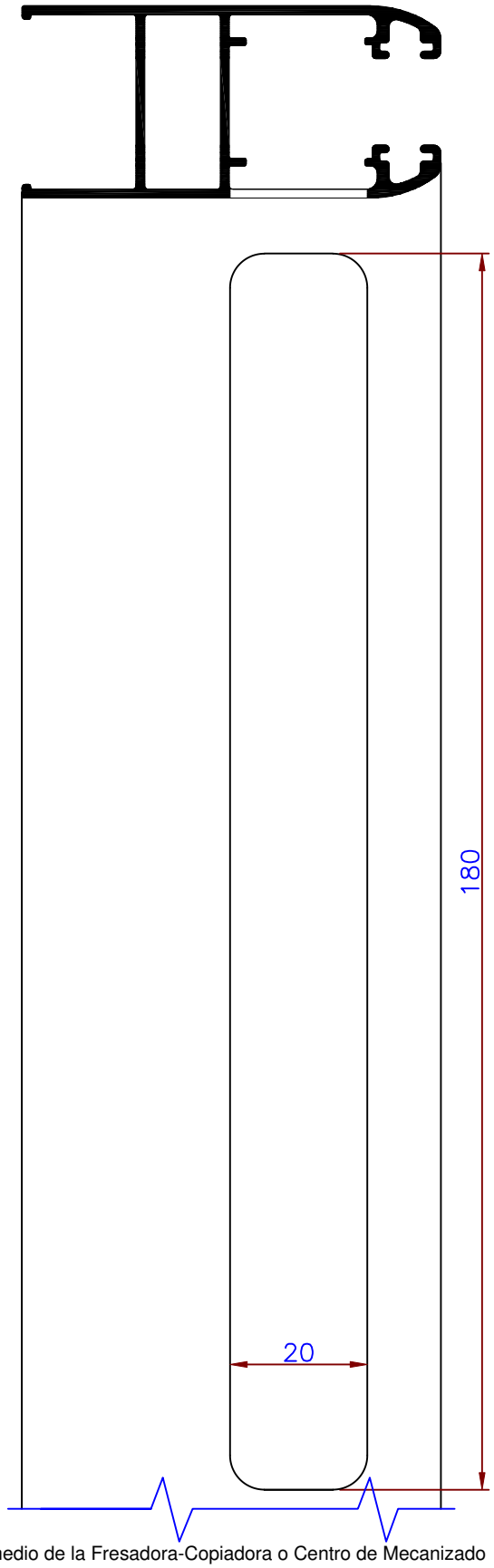

Nota:
El mecanizado para el montaje de los cierres laterales se realiza por medio de la Fresadora-Copiadora o Centro de Mecanizado

Escala 1:1

09-08-13 **NUEVA GAMMA.16**

Mecanizado Cierre Bipunto
Hoja Ingletada a 45°
Cód.: 9429+8960

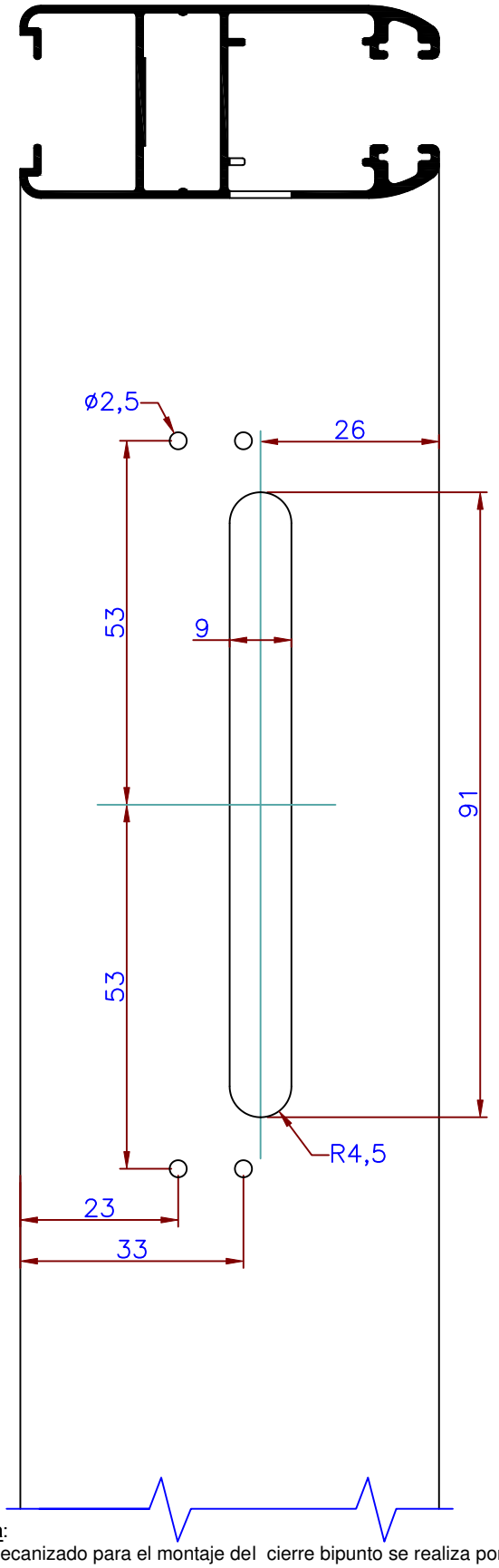

Mecanizado Cierre Bipunto
Hoja Ingletada a 45°
Cód.: 9429+8960

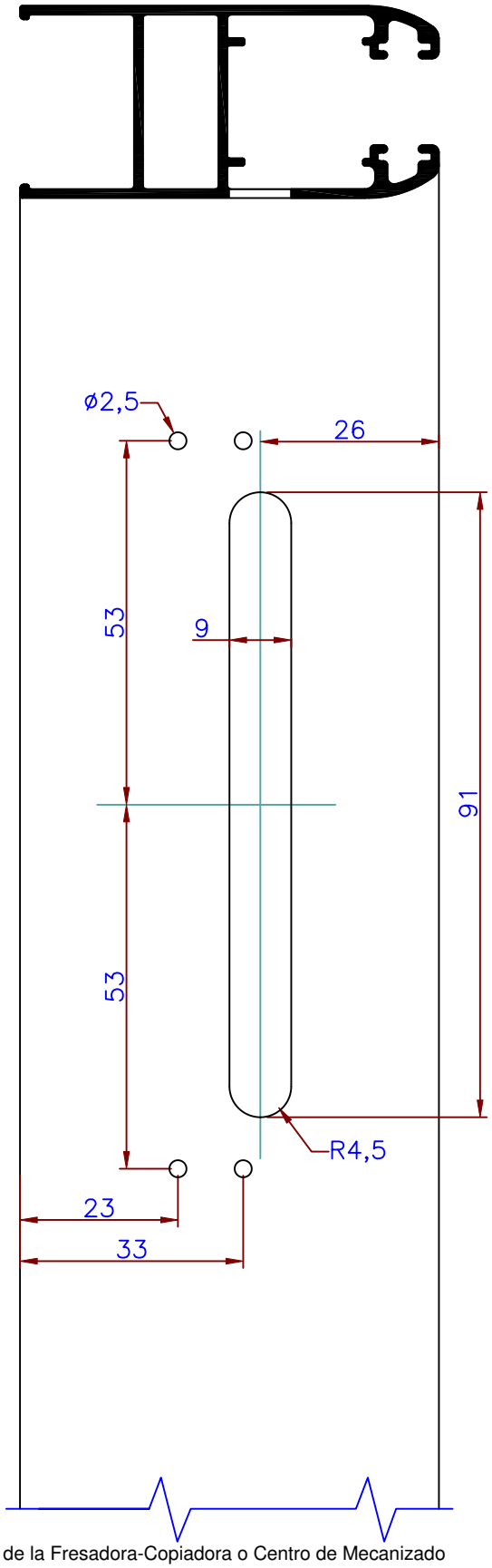

Nota:
El mecanizado para el montaje del cierre bipunto se realiza por medio de la Fresadora-Copiadora o Centro de Mecanizado

Escala 1:1

09-08-13 **NUEVA GAMMA.17**

Detalle del Mecanizado en Umbral

a - Desagüe a Caja de Agua, debe aplicarse el accesorio T-94, se realiza del lado de la Hoja Externa.

b - Paso de Agua bajo guía de hoja externa, se realiza del lado de la Hoja Interna.

c - Paso de Agua de guia externa (guía mosquitero), se realiza en todo el ancho del umbral.

d - Desagüe de la Caja de Agua, debe aplicarse el accesorios T-69 se realiza en ambos extremos del marco.

e - Desagüe del canal de condensación a Caja de Agua, se realiza con mecha de Ø3.5mm.

El desagüe "a" se realiza mediante una Mecha de Ø11.75 mm.
Los desagües "b", "c" y "d" se realizan mediante la Punzonadora de Línea.

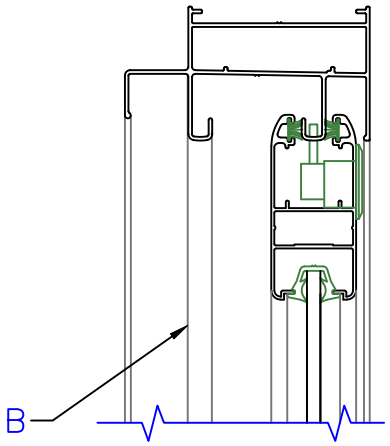

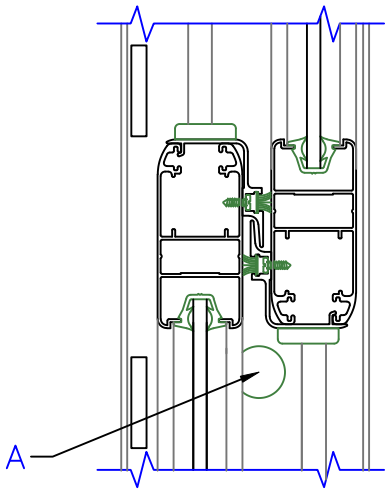

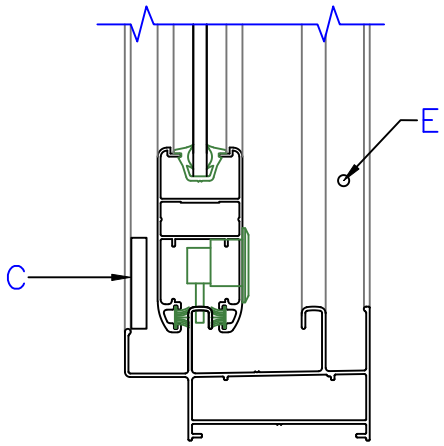

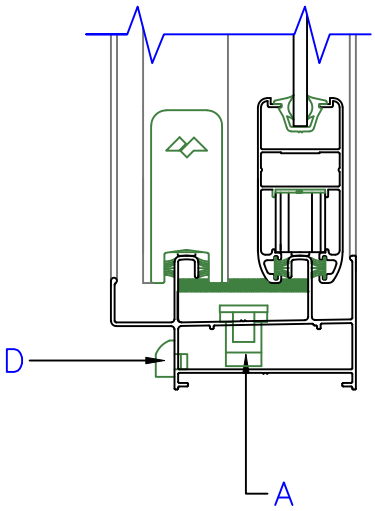

Av. Zapiola 4561 | B1883AVW | Bernal Oeste | Quilmes | Bs.As. | Arg. | (54-11) 4229-5200 | info@alcemar.com.ar | www.alcemar.com.ar

Mecanizado Escuadra

A-700 Escuadra de tracción(Código 8907)

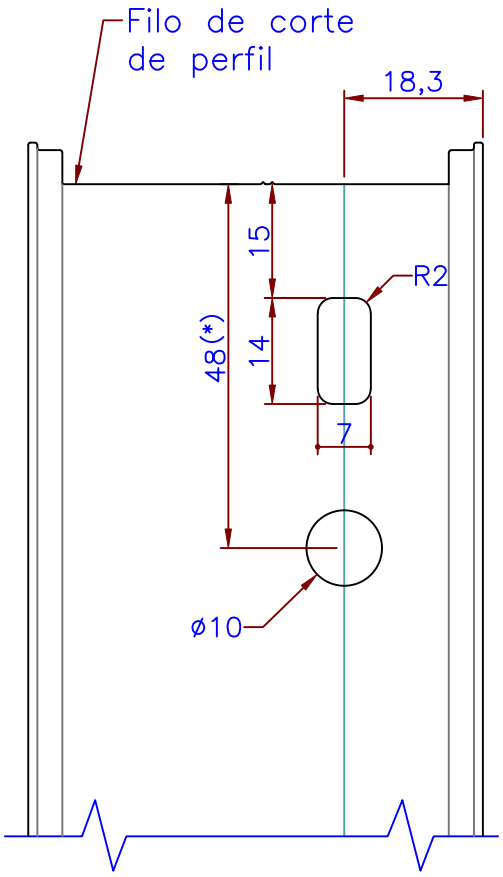

Mecanizado de Escuadra en Marco
Perfiles

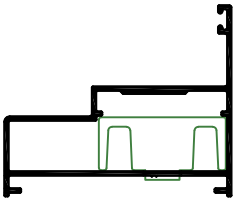

Marco 187

Nota: El mecanizado para el montaje de las escuadras se realiza por medio de la punzonadora de línea siendo de suma importancia verificar que el tope del perfil respete los 48 mm (*) indicados en el dibujo. Este perfil lleva doble escuadra en cada esquina o inglete.

Escala 1:2

09-08-13 **NUEVA GAMMA.19**

Mecanizado Escuadra

A-700 Escuadra de tracción(Código 8907)

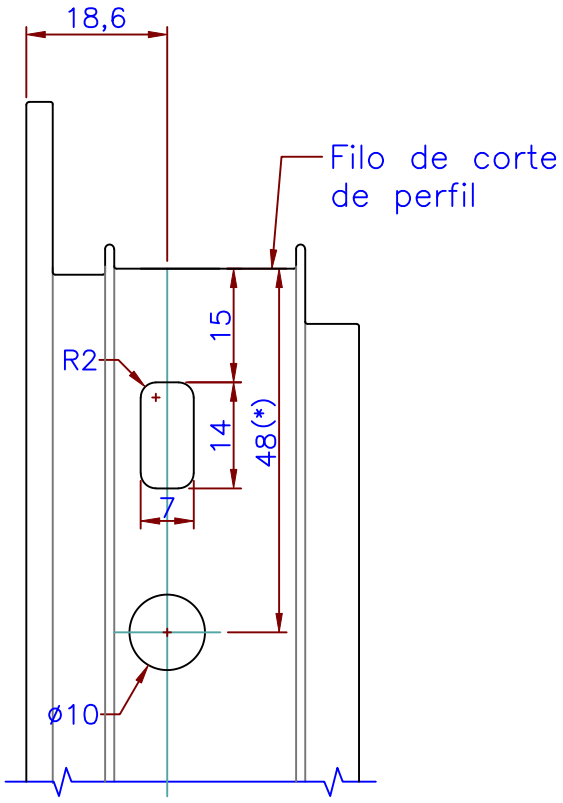

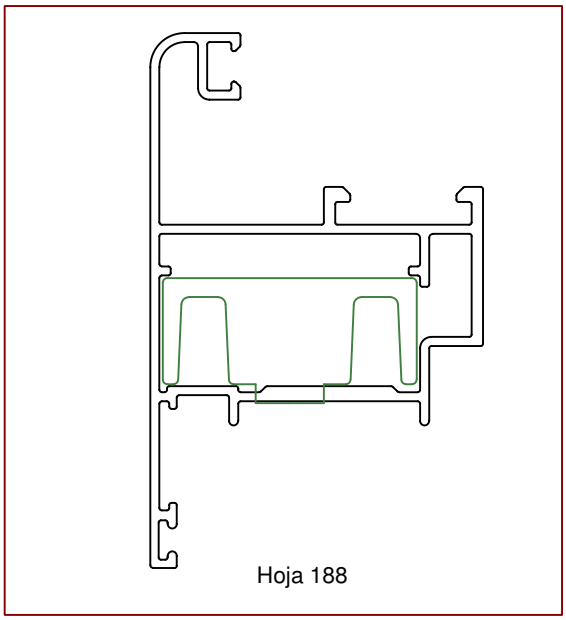

Nota: El mecanizado para el montaje de las escuadras se realiza por medio de la punzonadora de línea siendo de suma importancia verificar que el tope del perfil respete los 48 mm (*) indicados en el dibujo

Escala 1:1

09-08-13 **NUEVA GAMMA.20**

Punzonadora
Nueva Gamma

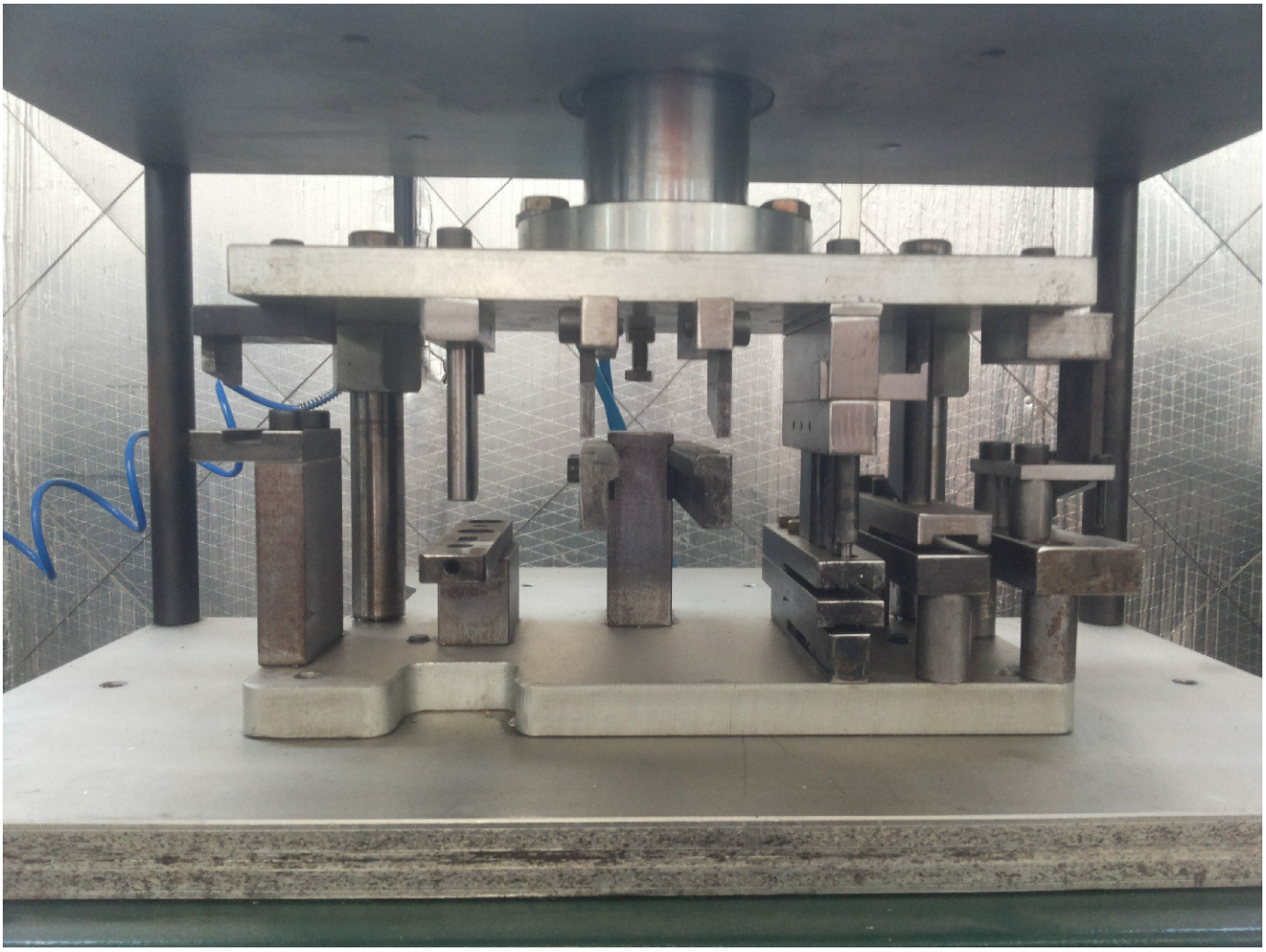

09-08-13 **NUEVA GAMMA.21**

Mecanizado Línea Nueva Gamma - Punzonadora de Línea

A

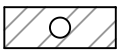

Horquilla para perfiles:
483-484-174-176-180
187-188

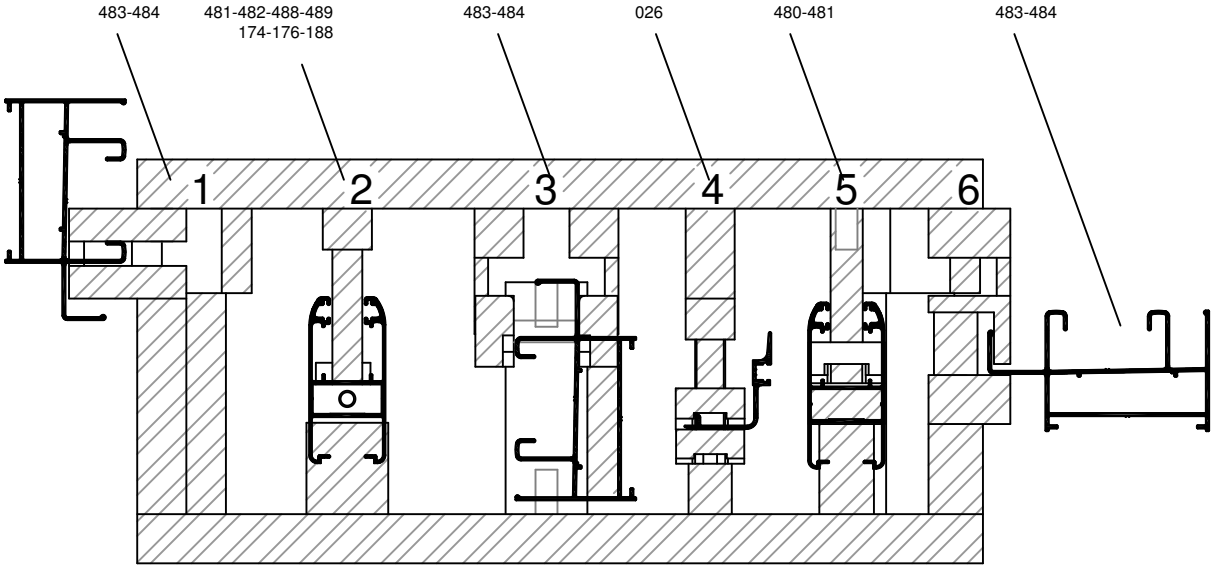

A

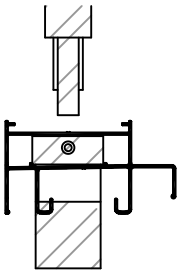

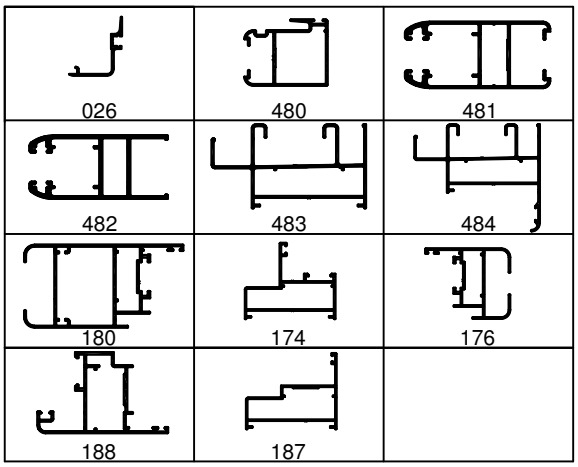

Av. Zapiola 4561 | B1883AVW | Bernal Oeste | Quilmes | Bs.As. | Arg. | (54-11) 4229-5200 | info@alcemar.com.ar | www.alcemar.com.ar

Mecanizado Complementos - Punzonadora Complementos

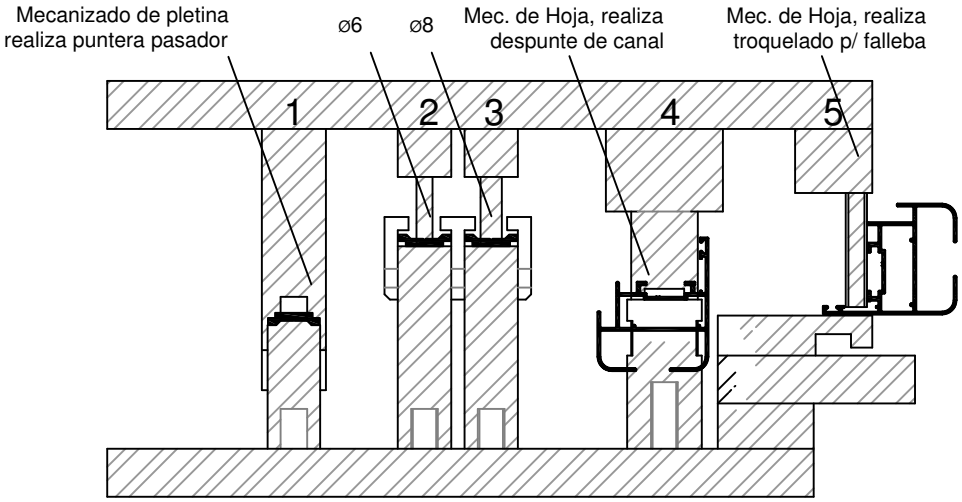

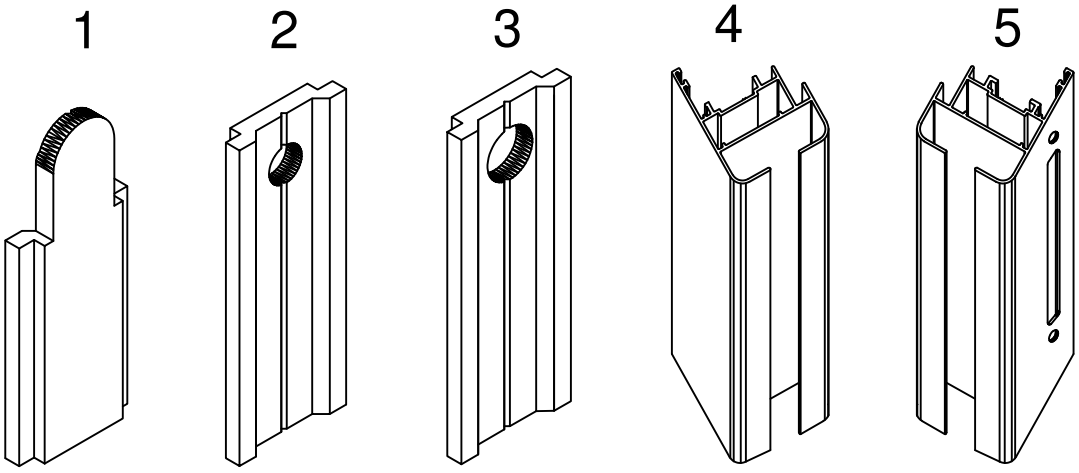

Av. Zapiola 4561 | B1883AVW | Bernal Oeste | Quilmes | Bs.As. | Arg. | (54-11) 4229-5200 | info@alcemar.com.ar | www.alcemar.com.ar